ALUTRUSS Completion set QUADLOCK 6082 3000mm

Réf. : 09003510

Système de traverses 4 points

GTIN:

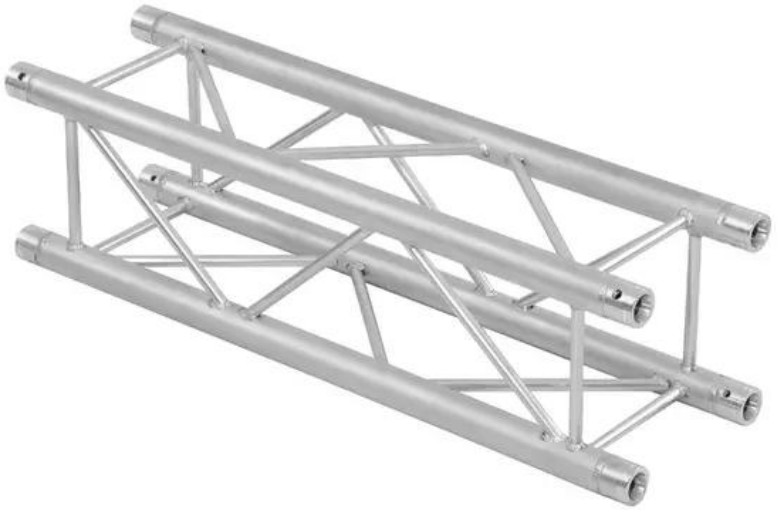

L'article n'est plus disponible.

Caractéristiques:

- Alliage solide EN-AW 6082 pour une grande capacité de charge
- Tubes en aluminium de haute qualité de 50 mm de diamètre
- Poids réduit
- Distance entre les centres de trou : 240 mm
- Montage facile
- Tube porteur: 50 mm
- Convient pour Towertruss TQTR
- Chaque couleur RAL disponible sur demande
- Autres dimensions et couleurs disponibles
- Certifié TÜV Süd
- Made in Europe
- Pour des domaines d'application tels que: Clubs/écoles de danse
- Vous trouverez de plus amples informations sur ce produit dans la rubrique « Téléchargements » de la fiche technique

Logistique

Données techniques:

Poids:	61,36 kg

ALUTRUSS Traverse 4 voies 6082-3000 QUADLOCK

Eurolite®, Futurelight®, PSSO®, Roadinger®, Alutruss®, Europalms® et Dimavery® sont des marques de Steinigke Showtechnic GmbH, Andreas-Bauer-Straße 5, DE-97297 Waldbüttelbrunn
Tous droits réservés. Sous réserve de modifications techniques et d'erreurs. Toutes les photos sont similaires, les illustrations le sont en partie.

Construction:	Montage facile
Tube porteur:	50 mm x 2 mm
Procédé de soudure:	Impulsion WIG
Matière de soudure:	AlMg 5
Matériau du tube:	EN-AW 6082 T6 (AlSi1Mg)
Matériau:	Aluminium
Couleur:	Couleurs alu; chaque couleur RAL disponible sur demande
Entretoise diamètre x épaisseur:	16 x 2 mm
Dimension:	Longueur : 300 cm Largeur : 29 cm Hauteur : 29 cm
Poids:	15,34 kg

Contenu de la livraison:

1 x traverse
1 x set de connecteurs

Eurolite®, Futurelight®, PSSO®, Roadinger®, Alutruss®, Europalms® et Dimavery® sont des marques de Steinigke Showtechnic GmbH, Andreas-Bauer-Straße 5, DE-97297 Waldbüttelbrunn
Tous droits réservés. Sous réserve de modifications techniques et d'erreurs. Toutes les photos sont similaires, les illustrations le sont en partie.