Completion set QUADLOCK 6082 3000mm

Système de traverses 4 points

Réf. : 09003510
GTIN:

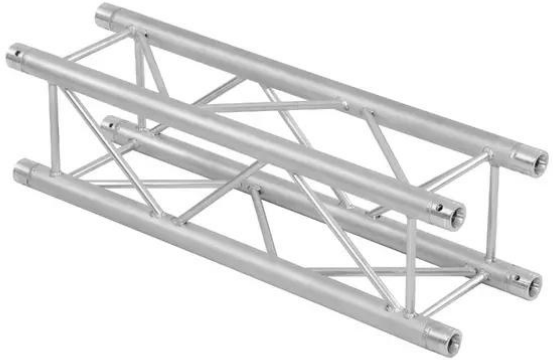

L'article n'est plus disponible.

Tous droits réservés. Sous réserve de modifications techniques et d'erreurs.
Toutes les photos sont similaires, les illustrations le sont en partie.

Completion set QUADLOCK 6082 3000mm

Système de traverses 4 points

Réf. : 09003510
GTIN:

Caractéristiques:

- Alliage solide EN-AW 6082 pour une grande capacité de charge
- Tubes en aluminium de haute qualité de 50 mm de diamètre
- Poids réduit
- Distance entre les centres de trou : 240 mm
- Montage facile
- Tube porteur: 50 mm
- Convient pour Towertruss TQTR
- Chaque couleur RAL disponible sur demande
- Autres dimensions et couleurs disponibles
- Certifié TÜV Süd
- Made in Europe
- Pour des domaines d'application tels que: Clubs/écoles de danse
- Vous trouverez de plus amples informations sur ce produit dans la rubrique « Téléchargements » de la fiche technique

Tous droits réservés. Sous réserve de modifications techniques et d'erreurs.
Toutes les photos sont similaires, les illustrations le sont en partie.