Completion set QUADLOCK 6082 3000mm

Système de traverses 4 points

Réf. : 09003510
GTIN:

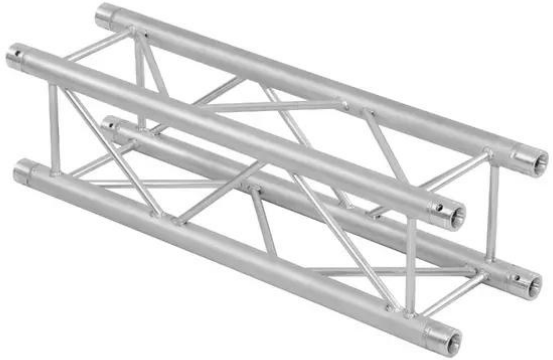

Tous droits réservés. Sous réserve de modifications techniques et d'erreurs.
Toutes les photos sont similaires, les illustrations le sont en partie.

Completion set QUADLOCK 6082 3000mm

Système de traverses 4 points

Réf. : 09003510
GTIN:

Caractéristiques:

- Alliage solide EN-AW 6082 pour une grande capacité de charge
- Tubes en aluminium de haute qualité de 50 mm de diamètre
- Poids réduit
- Distance entre les centres de trou : 240 mm
- Montage facile
- Tube porteur: 50 mm
- Convient pour Towertruss TQTR
- Chaque couleur RAL disponible sur demande
- Autres dimensions et couleurs disponibles
- Certifié TÜV Süd
- Made in Europe
- Pour des domaines d'application tels que: Clubs/écoles de danse
- Vous trouverez de plus amples informations sur ce produit dans la rubrique « Téléchargements » de la fiche technique

Tous droits réservés. Sous réserve de modifications techniques et d'erreurs.
Toutes les photos sont similaires, les illustrations le sont en partie.