ALUTRUSS TRILOCK QPAC-52 5-Weg-Stück /\

Art.-Nr.: 60301892

GTIN: 4026397136760

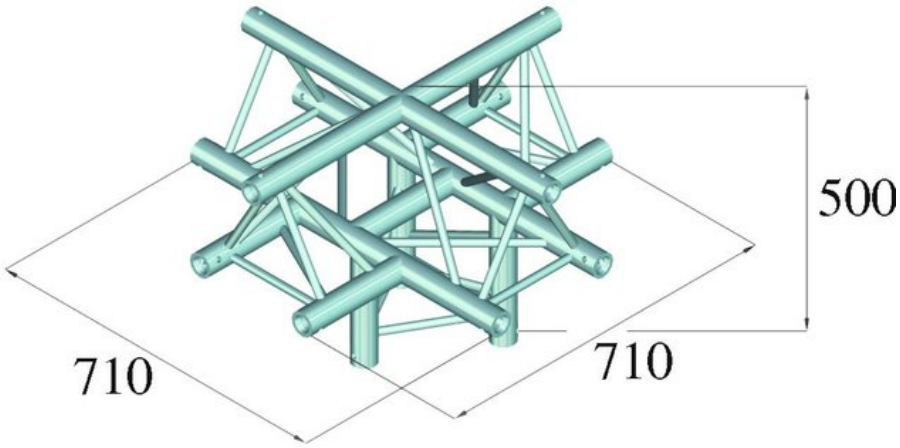

Der Artikel ist nicht mehr erhältlich.

Features:

Logistic

EAN / GTIN: 4026397136760

Technische Daten:

Eurolite®, Futurelight®, PSSO®, Roadinger®, Alutruss®, Europalms® und Dimavery® sind Marken der Steinigke Showtechnic GmbH, Andreas-Bauer-Straße 5, DE-97297 Waldbüttelbrunn
Alle Rechte vorbehalten.Technische Änderungen und Irrtum vorbehalten. Alle Bilder ähnlich, zum Teil Symbolfotos.