QUADLOCK 6082-1000 4-Punkt-Traverse

4-Punkt Traversensystem

Art.-Nr.: 60306505
GTIN: 4026397271799

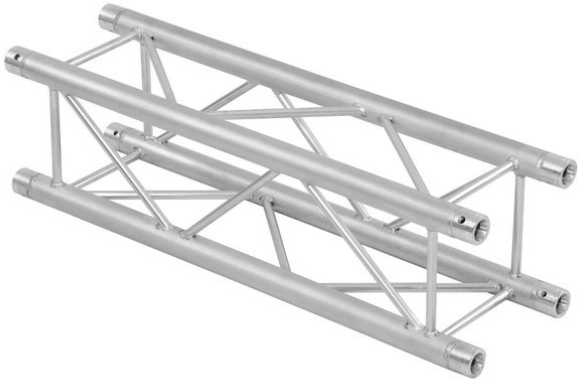

Listenpreis: 236.81 €
inkl. 19% Mwst.

Alle Rechte vorbehalten.Technische Änderungen und Irrtum vorbehalten.
Alle Bilder ähnlich, zum Teil Symbolfotos.

QUADLOCK 6082-1000 4-Punkt-Traverse

4-Punkt Traversensystem

Art.-Nr.: 60306505
GTIN: 4026397271799

Features:

- Feste EN-AW 6082 Legierung für hohe Belastbarkeit
- Hochwertige Aluminiumrohre mit 50 mm Durchmesser
- Geringes Gewicht
- Abstand Lochmitte - Lochmitte: 240 mm
- Einfache Montage
- Gurtrohr: 50 mm
- TÜV Süd zertifiziert
- Für Anwendungsgebiete wie zum Beispiel: Theater; Messe- und Ladenbau; Clubs/Tanzschulen
- Weiterführende Informationen zu diesem Produkt finden Sie unter "Downloads" im Datenblatt

  Lieferumfang
- 1 x Verbinderset

Alle Rechte vorbehalten.Technische Änderungen und Irrtum vorbehalten.
Alle Bilder ähnlich, zum Teil Symbolfotos.