Coin 2 voies 90° /\ noir S-PAC 24 TRILOCK

Système de traverses 3 points

Réf. : 6030253L
GTIN: 4026397559675

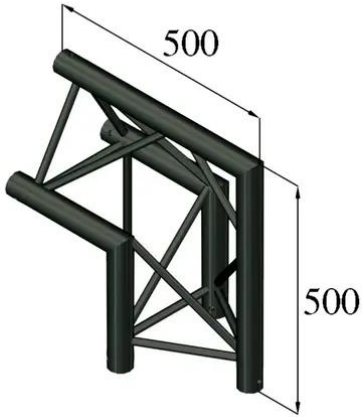

Prix de catalogue: 260.61 €

TVA 19% incl.

Tous droits réservés. Sous réserve de modifications techniques et d'erreurs.
Toutes les photos sont similaires, les illustrations le sont en partie.

Coin 2 voies 90° /\ noir S-PAC 24 TRILOCK

Système de traverses 3 points

Réf. : 6030253L
GTIN: 4026397559675

Caractéristiques:

- Poids réduit
- Montage facile
- Tube porteur: 50 mm
- Made in Europe
- Pour des domaines d'application tels que: Théâtre; Agencement de salons et magasin; clubs/écoles de danse

Tous droits réservés. Sous réserve de modifications techniques et d'erreurs.
Toutes les photos sont similaires, les illustrations le sont en partie.